クランプバンド・ヘルールパッキン

●クランプバンド（低圧用）

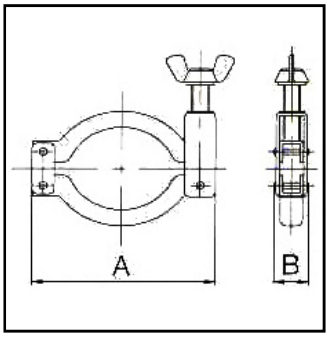

mm

コードNo.	品名および型番	A	B
36-00003	CBT- 1S	84	25
36-00109	CBT- 1.25S	84	25
36-00204	CBT- 1.5S	84	25
36-00300	CBT- 2S	100	25
36-00405	CBT- 2.5S	120	25
36-00500	CBT- 3S	140	28
36-00701	CBT- 4S	170	30

●クランプバンド（高圧用）

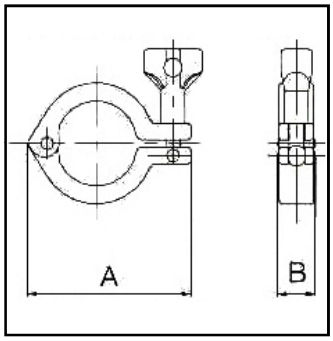

mm

コードNo.	品名および型番	A	B
36-00807	CBK- 1S	88.9	24
36-00902	CBK- 1.25S	88.9	24
36-01008	CBK- 1.5S	88.9	24
36-01103	CBK- 2S	101.6	24
36-01209	CBK- 2.5S	114.3	24
36-01304	CBK- 3S	127	24
36-01400	CBK- 4S	160	24

●ヘルールパッキン（EPDM・シリコン・PTFE・BFR）

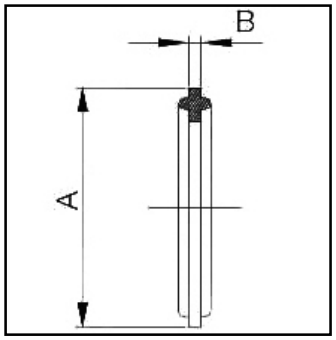

サイズ	A	B
1S	50	2
1.5S	50	2
2S	63.5	2
2.5S	77	2
3S	91	2
4S	118.5	2

※予告なしに品質・性能を改善するため寸法を変更することがあります。

プロフレックス

溶接式ヘルール・キャップヘルール

●溶接式ヘルール

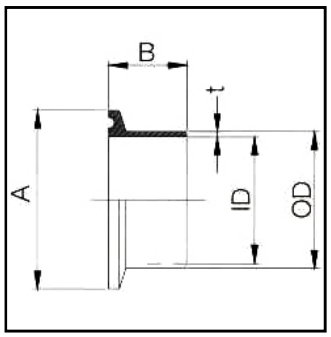

mm

コードNo.	品名および型番	OD/ID x t	A	B
36-28101	YH- 1S	25.4/23 x 1.2	50.5	21
36-28302	YH- 1.5S	38.1/35.7 x 1.2	50.5	21
36-28408	YH- 2S	50.8/47.8 x 1.5	64	21
36-28503	YH- 2.5S	63.5/59.5 x 2.0	77.5	21
36-28609	YH- 3S	76.3/72.3 x 2.0	91	21
36-28800	YH- 4S	101.6/97.6 x 2.0	119	21

●エンドキャップヘルール

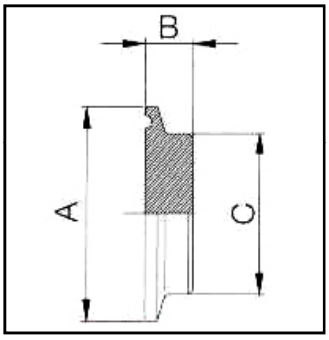

mm

コードNo.	品名および型番	A	B	C
36-28905	ECH- 1S	50.5	11	38.1
36-29000	ECH- 1.25S	50.5	11	38.1
36-29106	ECH- 1.5S	50.5	11	38.1
36-29201	ECH- 2S	64	11	50.8
36-29307	ECH- 2.5S	77.5	11	63.5
36-29402	ECH- 3S	91	11	76.3
36-29603	ECH- 4S	119	11	101.6

※予告なしに品質・性能を改善するため寸法を変更することがあります。

ヘルールエルボ

●両ヘル-ル90°エルボ

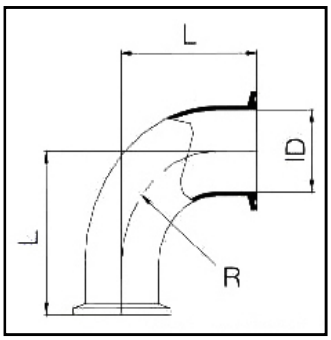

mm

コードNo.	品名および型番	OD/ID x t	L	R
36-01505	RH90E- 1S	25.4/23 x 1.2	55	34
36-01706	RH90E- 1.5S	38.1/35.7 x 1.2	70	49
36-01801	RH90E- 2S	50.8/47.8 x 1.5	82	61
36-01907	RH90E- 2.5S	63.5/59.5 x 2.0	105	84
36-02002	RH90E- 3S	76.3/72.3 x 2.0	110	89
36-02203	RH90E- 4S	101.6/97.6 x 2.0	154.4	133.4

●片ヘル-ル90°エルボ

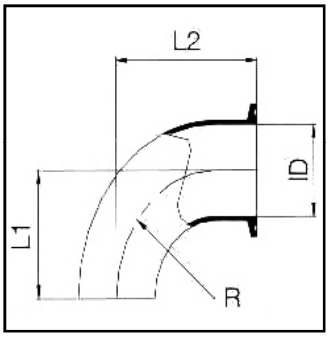

mm

コードNo.	品名および型番	OD/ID x t	L1	L1	R
36-02309	KH90E- 1S	25.4/23 x 1.2	34	55	34
36-02404	KH90E- 1.5S	38.1/35.7 x 1.2	49	70	49
36-02500	KH90E- 2S	50.8/47.8 x 1.5	61	82	61
36-02605	KH90E- 2.5S	63.5/59.5 x 2.0	84	105	84
36-02700	KH90E- 3S	76.3/72.3 x 2.0	89	110	89
36-02901	KH90E- 4S	101.6/97.6 x 2.0	133.4	154.4	133.4

●両ヘルール90°ロングエルボ

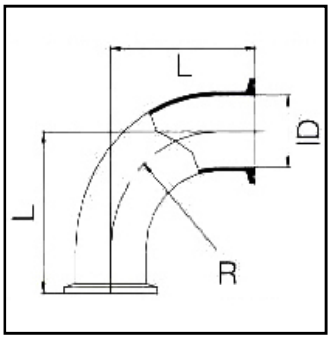

mm

コードNo.	品名および型番	OD/ID x t	L	R
36-04604	RH90LE- 1.5S	38.1/35.7 x 1.2	78.2	57.2
36-04700	RH90LE- 2S	50.8/47.8 x 1.5	97.2	76.2
36-04805	RH90LE- 2.5S	63.5/59.5 x 2.0	122.6	101.6
36-04900	RH90LE- 3S	76.3/72.3 x 2.0	148	127

※予告なしに品質・性能を改善するため寸法を変更することがあります。

プロフレックス

ヘルールエルボ

●両ヘルール45°ロングエルボ

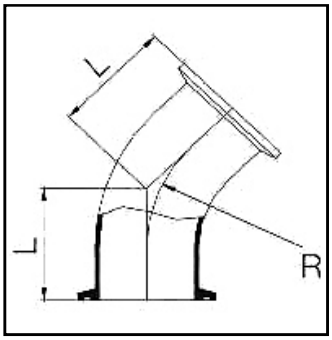

mm

コードNo.	品名および型番	OD/ID x t	L	R
36-03208	RH45LE- 1.5S	38.1/35.7 x 1.2	44.8	57.2
36-03303	RH45LE- 2S	50.8/47.8 x 1.5	52.6	76.2
36-03409	RH45LE- 2.5S	63.5/59.5 x 2.0	63	101.6
36-03504	RH45LE- 3S	76.3/72.3 x 2.0	73.6	127
36-03600	RH45LE- 4S	101.6/97.6 x 2.0	94.6	177.8

●片ヘルール45°ロングエルボ

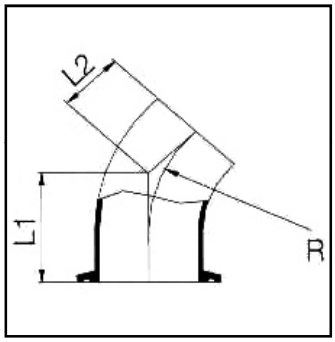

コードNo.	品名および型番	OD/ID x t	L1	L2	R
36-03906	KH45LE- 1.5S	38.1/35.7 x 1.2	44.8	23.8	57.2
36-04001	KH45LE- 2S	50.8/47.8 x 1.5	52.6	31.6	76.2
36-04107	KH45LE- 2.5S	63.5/59.5 x 2.0	63	42	101.6
36-04202	KH45LE- 3S	76.3/72.3 x 2.0	73.6	52.6	127
36-04308	KH45LE- 4S	101.6/97.6 x 2.0	94.6	73.6	177.8

※予告なしに品質・性能を改善するため寸法を変更することがあります。

ヘルールチーズ

●ヘル-ルチーズ（三方ヘルール）

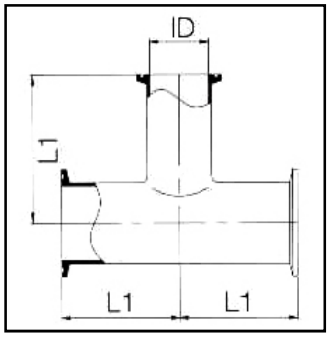

mm

コードNo.	品名および型番	OD/ID x t	L1
36-05101	HT3H- 1S	25.4/23 x 1.2	55
36-05302	HT3H- 1.5S	38.1/35.7 x 1.2	70
36-05408	HT3H- 2S	50.8/47.8 x 1.5	82
36-05503	HT3H- 2.5S	63.5/59.5 x 2.0	105
36-05609	HT3H- 3S	76.3/72.3 x 2.0	110
36-05800	HT3H- 4S	101.6/97.6 x 2.0	154.4

●異径チーズ（三方ヘルール）

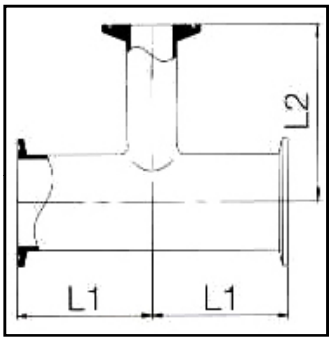

mm

コードNo.	品名および型番	L1	L2
36-08306	IT3H- 1.5-1-1.5S	70	55
36-08401	IT3H- 2-1-2S	82	72.5
36-08507	IT3H- 2-1.5-2S	82	70
36-08602	IT3H- 2.5-1.5-2.5S	105	91.5
36-08708	IT3H- 2.5-2-2.5S	105	82
36-08803	IT3H- 3-2-3S	110	110
36-08909	IT3H- 3-2.5-3S	110	105
36-09100	IT3H- 4-3-4S	160	110

※予告なしに品質・性能を改善するため寸法を変更することがあります。

ヘルールチーズ・ヘルールクロス

●ヘル-ルチーズ（二方ヘルール）

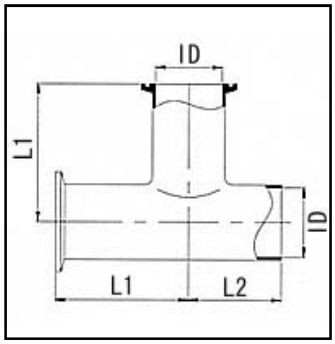

mm

コードNo.	品名および型番	OD/ID x t	L1	L2
36-05905	HT2H- 1S	25.4/23 x 1.2	55	33.5
36-06000	HT2H- 1.25S	31.8/29.4 x 1.2	55	38
36-06106	HT2H- 1.5S	38.1/35.7 x 1.2	70	48.5
36-06201	HT2H- 2S	50.8/47.8 x 1.5	82	60.5
36-06307	HT2H- 2.5S	63.5/59.5 x 2.0	105	83.5

●ヘル-ルチーズ（横二方ヘルール）

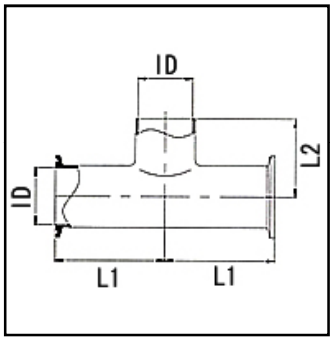

mm

コードNo.	品名および型番	OD/ID x t	L1	L2
36-06709	HTY2H- 1S	25.4/23 x 1.2	55	33.5
36-06804	HTY2H- 1.25S	31.8/29.4 x 1.2	55	38
36-06900	HTY2H- 1.5S	38.1/35.7 x 1.2	70	48.5
36-07005	HTY2H- 2S	50.8/47.8 x 1.5	82	60.5
36-07100	HTY2H- 2.5S	63.5/59.5 x 2.0	105	83.5

●ヘル-ルクロス（四方ヘルール）

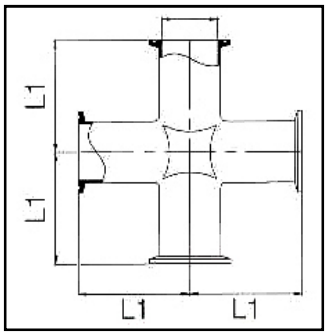

mm

コードNo.	品名および型番	OD/ID x t	L1
36-09205	HC4H- 1S	25.4/23 x 1.2	55
36-09406	HC4H- 1.5S	38.1/35.7 x 1.2	70
36-09501	HC4H- 2S	50.8/47.8 x 1.5	82
36-09607	HC4H- 2.5S	63.5/59.5 x 2.0	105
36-09702	HC4H- 3S	76.3/72.3 x 2.0	110
36-09903	HC4H- 4S	101.6/97.6 x 2.0	160

※予告なしに品質・性能を改善するため寸法を変更することがあります。

両ヘルールレデューサー

●両ヘルールコンセントレデューサー

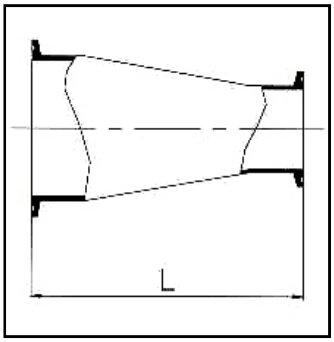

mm

コードNo.	品名および型番	L
36-12402	RHCR- 1.5-1S	108
36-12508	RHCR- 2-1S	108
36-12603	RHCR- 2-1.5S	108
36-12709	RHCR- 2.5-1.5S	108
36-12804	RHCR- 2.5-2S	108
36-12900	RHCR- 3-2S	108
36-13005	RHCR- 3-2.5S	108
36-13301	RHCR- 4-3S	150

●両ヘルールエキセントレデューサー

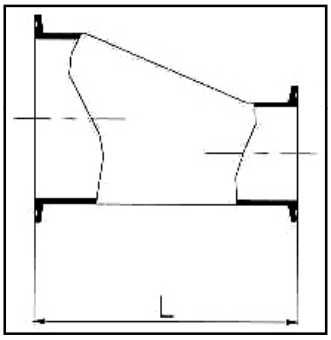

mm

コードNo.	品名および型番	L
36-13502	RHER- 1.5-1S	108
36-13608	RHER- 2-1S	108
36-13703	RHER- 2-1.5S	108
36-13809	RHER- 2.5-1.5S	108
36-13904	RHER- 2.5-2S	108
36-14000	RHER- 3-2S	108
36-14105	RHER- 3-2.5S	108
36-14401	RHER- 4-3S	150

※予告なしに品質・性能を改善するため寸法を変更することがあります。

ヘルールアダプタ

●ヘルール管用オネジアダプタ

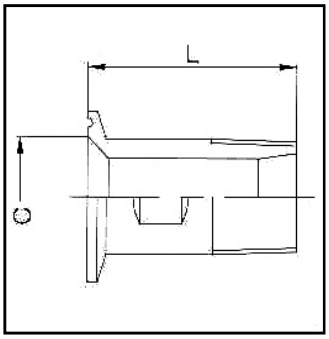

mm

コードNo.	品名および型番	C	L
36-10857	HKNA- 1SxR1/2	23	50
36-10900	HKNA- 1SxR3/4	23	50
36-11006	HKNA- 1SxR1”	23	60
36-11058	HKNA- 1.5SxR3/4	35.7	50
36-11101	HKNA- 1.5SxR1”	35.7	60
36-11153	HKNA- 1.5SxR1・1/4	35.7	60
36-11207	HKNA- 1.5SxR1・1/2	35.7	60
36-11259	HKNA- 2SxR1”	47.8	60
36-11302	HKNA- 2SxR1・1/2	47.8	60
36-11408	HKNA- 2SxR2”	47.8	70
36-11503	HKNA- 2.5SxR2”	59.5	85
36-11555	HKNA- 2.5SxR2・1/2	59.5	85
36-11609	HKNA- 3SxR2・1/2	72.3	90

●ヘルール管用メネジソケット

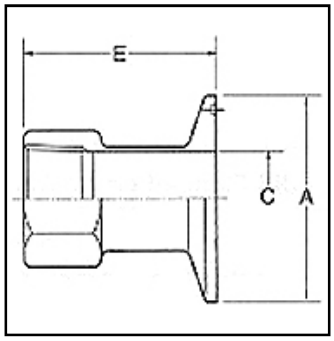

mm

コードNo.	品名および型番	A	C	E
36-10001	HNS- 1SxRc3/4	50.5	23	50
36-10107	HNS- 1SxRc1”	50.5	23	50
36-10202	HNS- 1.25SxRc1”	50.5	29.4	50
36-10308	HNS- 1.5SxRc1・1/4	50.5	35.7	55
36-10403	HNS- 1.5SxRc1・1/2	50.5	35.7	55
36-10509	HNS- 2SxRc1・1/2	64	47.8	55
36-10604	HNS- 2SxRc2”	64	47.8	60
36-10700	HNS- 2.5SxRc2”	77.5	59.5	60

※予告なしに品質・性能を改善するため寸法を変更することがあります。

ヘルールアダプタ

●ヘルールホースアダプタ

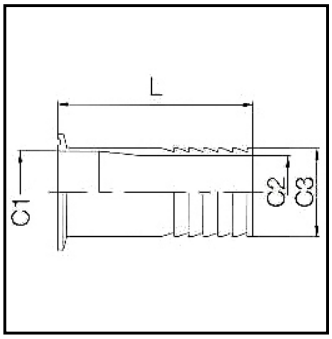

mm

コードNo.	品名および型番	L	C1	C2	C3
36-45305	HHA- 1Sxφ13.8	42	23	10.5	13.8
36-45400	HHA- 1Sxφ17.3	42	23	14	17.3
36-45506	HHA- 1Sxφ21.7	42	23	17.5	21.7
36-45601	HHA- 1Sxφ25.4	100	23	19.4	25.4
36-45707	HHA- 1.25Sxφ31.8	90	29.4	27.8	31.8
36-45802	HHA- 1.5Sxφ13.8	42	35.7	10.5	13.8
36-45908	HHA- 1.5Sxφ17.3	42	35.7	14	17.3
36-46003	HHA- 1.5Sxφ21.7	42	35.7	17.5	21.7
36-46109	HHA- 1.5Sxφ38.1	100	35.7	32.1	38.1
36-46204	HHA- 2Sxφ50.8	100	47.8	44.8	50.8
36-46300	HHA- 2.5Sxφ63.5	100	59.5	57.1	63.5
36-46405	HHA- 3Sxφ76.3	100	72.3	69.9	76.3
36-46500	HHA- 3.5Sxφ89.1	160	85.1	81.1	89.1
36-46606	HHA- 4Sxφ101.6	150	97.6	94.12	101.6

●ヘルールフランジアダプタ

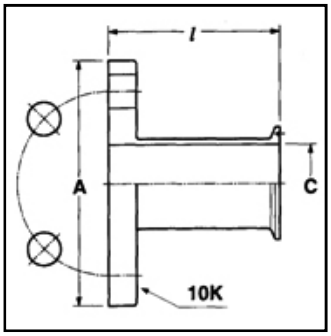

mm

コードNo.	品名および型番	A	C	L
36-11704	HFA- 1Sx20A	100	23	80
36-11800	HFA- 1Sx25A	125	23	80
36-11905	HFA- 1.5Sx32A	135	35.7	80
36-12000	HFA- 2Sx40A	140	47.8	80
36-12106	HFA- 2.5Sx50A	155	59.5	80
36-12201	HFA- 3Sx65A	175	72.3	100
36-12307	HFA- 4Sx90A	195	97.6	100

※予告なしに品質・性能を改善するため寸法を変更することがあります。

プロフレックス

ヘルールカムロック

●ヘルールカムロック（メス）

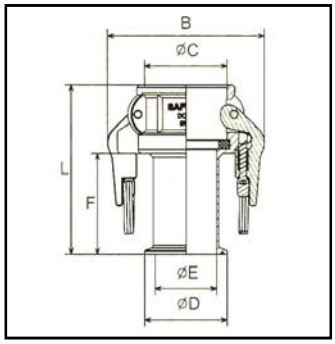

mm

コードNo.	品名および型番	B	φC	φD	φE
32-41805	SSC- 3/4 (20A)x1S	83	32.8	50.5	43.5
32-41900	SSC- 1" (25A)x1S	91	37.4	50.5	43.5
32-42006	SSC- 1・1/2 (40A)x1.5S	113	54	50.5	43.5
32-42101	SSC- 2" (50A)x2S	122	64	64	56.5
-	SSC- 2・1/2(65A)x2.5S	134	76.5	77.5	70.5
-	SSC- 3" (80A)x3S	154	93	91	83.5

コードNo.	品名および型番	F	L
32-41805	SSC- 3/4 (20A)x1S	80	116
32-41900	SSC- 1" (25A)x1S	80	123
32-42006	SSC- 1・1/2 (40A)x1.5S	70	120
32-42101	SSC- 2" (50A)x2S	70	122
-	SSC- 2・1/2(65A)x2.5S	70	126.5
-	SSC- 3" (80A)x3S	70	127

●ヘルールカムロック（オス）

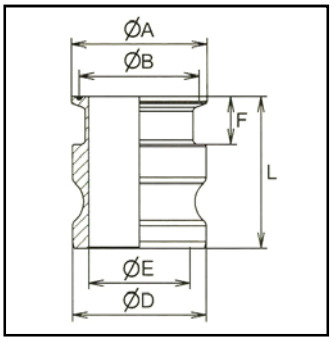

mm

コードNo.	品名および型番	φA	φB	φD	φE
32-42207	SSA- 3/4 (20A)x1S	50.5	43.5	32	23
32-42302	SSA- 1" (25A)x1S	50.5	43.5	36.7	23
32-42408	SSA- 1・1/2 (40A)x1.5S	50.5	43.5	53.4	35.7
32-42503	SSA- 2" (50A)x2S	64	56.5	63	47.8

コードNo.	品名および型番	F	L
32-42207	SSA- 3/4 (20A)x1S	27	55
32-42302	SSA- 1" (25A)x1S	22	55.5
32-42408	SSA- 1・1/2 (40A)x1.5S	22	62.5
32-42503	SSA- 2" (50A)x2S	22	70

※予告なしに品質・性能を改善するため寸法を変更することがあります。

バタフライバルブ

●両ヘルール手動バタフライバルブ（4ポジションハンドル）

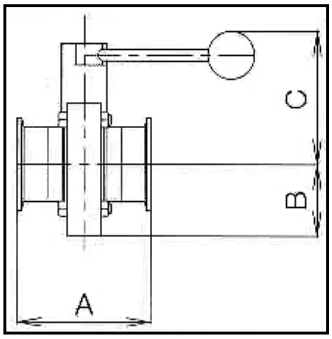

mm

コードNo.	品名および型番	A	B	C
36-52003	RHSB4P- 1S	90	39	82
36-52109	RHSB4P- 1.5S	90	39	82
36-52204	RHSB4P- 2S	95	49.5	92
36-52300	RHSB4P- 2.5S	97	58.5	102
36-52405	RHSB4P- 3S	105	66	107
36-52500	RHSB4P- 4S	123	84.5	127

●両ヘルール手動バタフライバルブ（グリップハンドル）

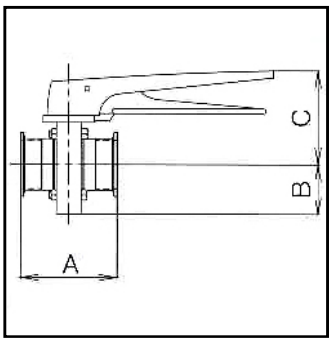

mm

コードNo.	品名および型番	A	B	C
36-52606	RHSBG- 1S	90	39	84.5
36-52701	RHSBG- 1.5S	90	39	84.5
36-52807	RHSBG- 2S	95	49.5	94
36-52902	RHSBG- 2.5S	97	58.5	104
36-53008	RHSBG- 3S	105	66	109
36-53103	RHSBG- 4S	123	84.5	129

※予告なしに品質・性能を改善するため寸法を変更することがあります。